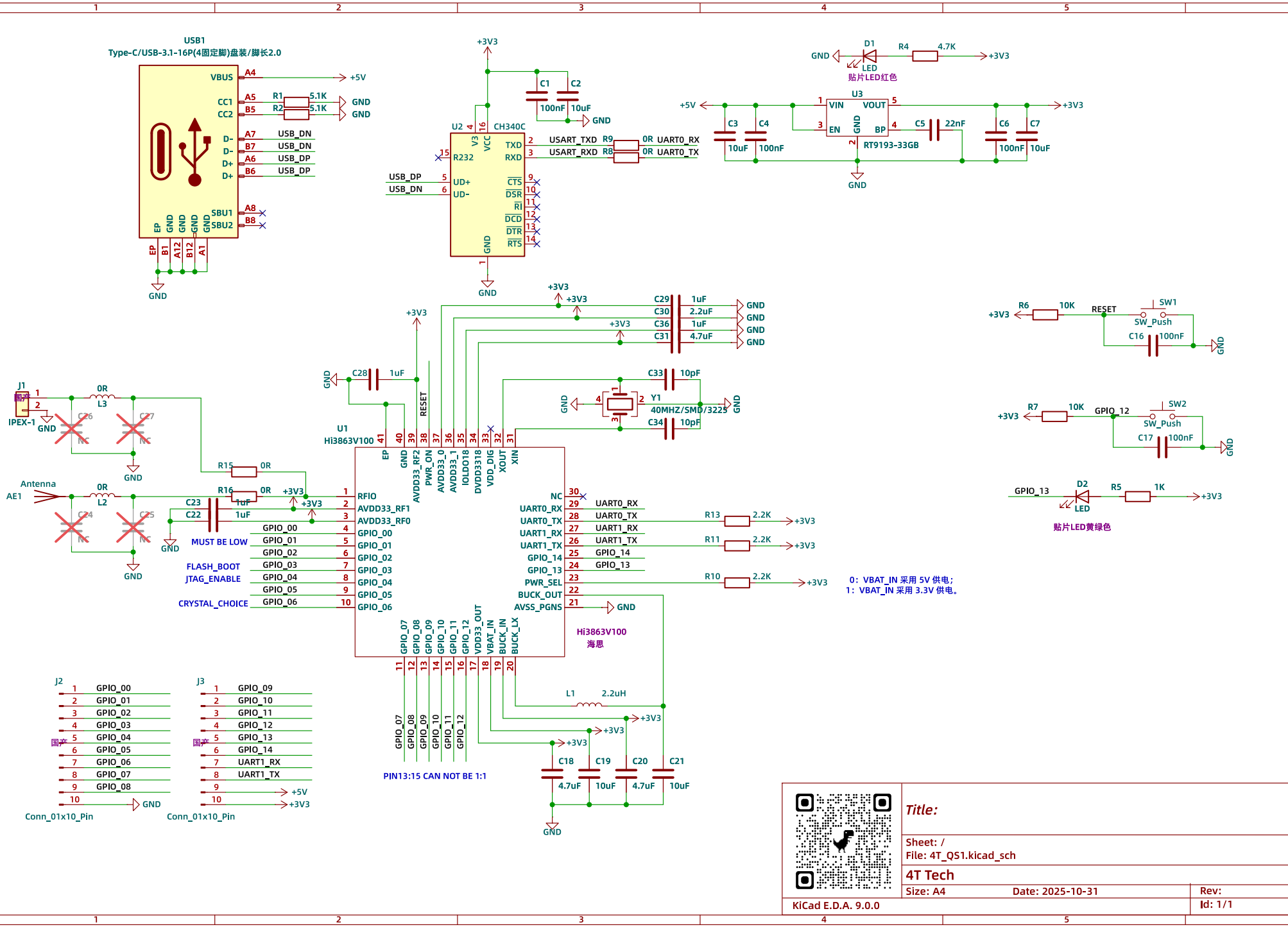
USB1
Type-C/USB-3.1-16P(4固定脚)盘装/脚长2.0
VBUS
CC1
CC2
D-
D+
SBU1
SBU2
EP
GND
+5V
R1 5.1K
R2 5.1K
USB_DN
USB_DP
U2 CH340C
R232
TXD
RXD
UD+
UD-
CTS
DSR
RI
DCD
DTR
RTS
USART_TXD
USART_RXD
R9 0R UART0_RX
R8 0R UART0_TX
+3V3
C1 100nF
C2 10uF
D1 LED
R4 4.7K
贴片LED红色
U3 RT9193-33GB
VIN
VOUT
EN
BP
C3 10uF
C4 100nF
C5 22nF
C6 100nF
C7 10uF
C29 1uF
C30 2.2uF
C36 1uF
C31 4.7uF
C28 1uF
RESET
C33 10pF
Y1 40MHZ/SMD/3225
C34 10pF
U1 Hi3863V100
AVDD33_RF2
PWR_ON
AVDD33_0
AVDD33_1
IOLDO18
DVDD3318
VDD_DIG
XOUT
XIN
RFIO
AVDD33_RF1
AVDD33_RF0
GPIO_00
GPIO_01
GPIO_02
GPIO_03
GPIO_04
GPIO_05
GPIO_06
GPIO_07
GPIO_08
GPIO_09
GPIO_10
GPIO_11
GPIO_12
VDD33_OUT
VBAT_IN
BUCK_IN
BUCK_LX
NC
UART0_RX
UART0_TX
UART1_RX
UART1_TX
GPIO_14
GPIO_13
PWR_SEL
BUCK_OUT
AVSS_PGNS
Hi3863V100
海思
R13 2.2K
R11 2.2K
R10 2.2K
0：VBAT_IN 采用 5V 供电；
1：VBAT_IN 采用 3.3V 供电。
L1 2.2uH
C18 4.7uF
C19 10uF
C20 4.7uF
C21 10uF
PIN13:15 CAN NOT BE 1:1
J1 IPEX-1
L3 0R
L2 0R
Antenna
AE1
C26 NC
C27 NC
C24 NC
C25 NC
R15 0R
R16 0R
C23 1uF
C22 1uF
MUST BE LOW
FLASH_BOOT
JTAG_ENABLE
CRYSTAL_CHOICE
R6 10K
SW1 SW_Push
C16 100nF
R7 10K
GPIO_12
SW2 SW_Push
C17 100nF
GPIO_13
D2 LED
R5 1K
贴片LED黄绿色
J2 Conn_01x10_Pin
J3 Conn_01x10_Pin
GPIO_09
GPIO_10
GPIO_11
GPIO_12
GPIO_13
GPIO_14
UART1_RX
UART1_TX
Title:
Sheet: /
File: 4T_QS1.kicad_sch
4T Tech
Size: A4
Date: 2025-10-31
Rev:
Id: 1/1
KiCad E.D.A. 9.0.0